C.AIR

Freestanding bathtub

Installation - Installazione - Installation - Montage - Instalación - Montering - Монтаж
Montáž - Paigaldamine - Εγκατασταση - Beszerelés - Montavimas - Montāža - Instalare
Инсталација - Montaż - Установка - Montaža - Montáž - Montaj - Інсталяція

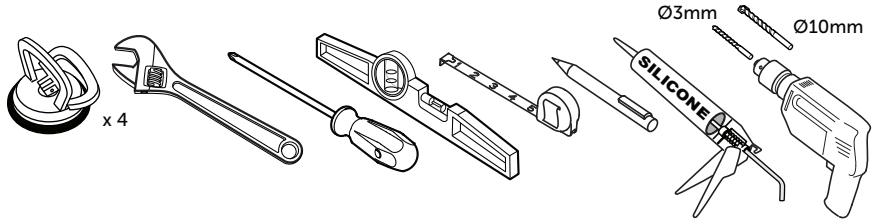

	A1	A2	A3	A4	A5	A6	A7
A	x 2	x 2	x 4	x 2	x 4	No.8x16 x 12	No.6x16 x 4

	B1	B2	B3	B4	B5	B6
B	x 2	x 4	x 4	x 4	x 4	No.10x12 x 4

	C1	C2
C	x 12	No.6x12 x 12

1

C.Air Freestanding	A	B
170x79	130	615

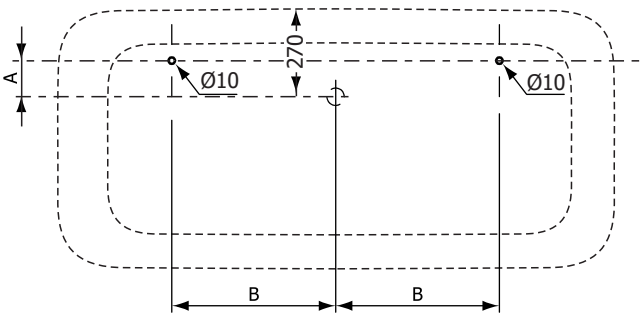

b

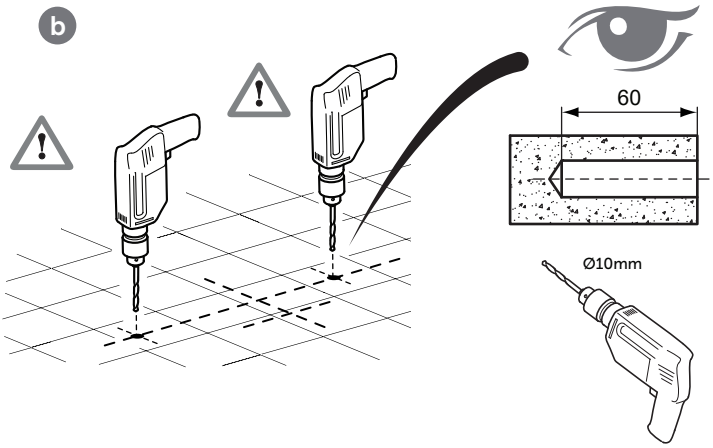

2

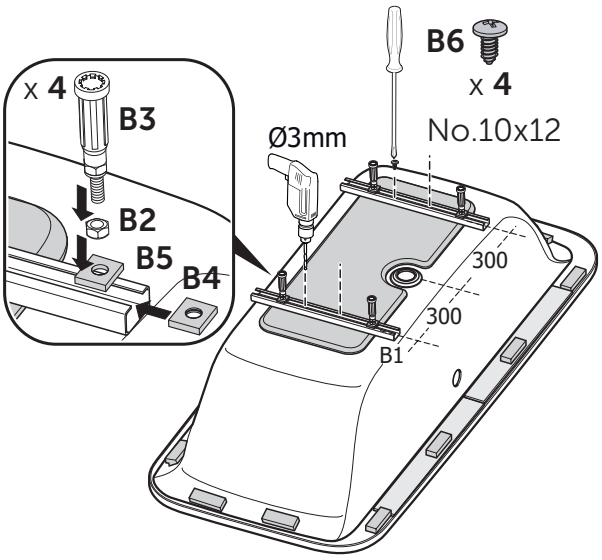

3

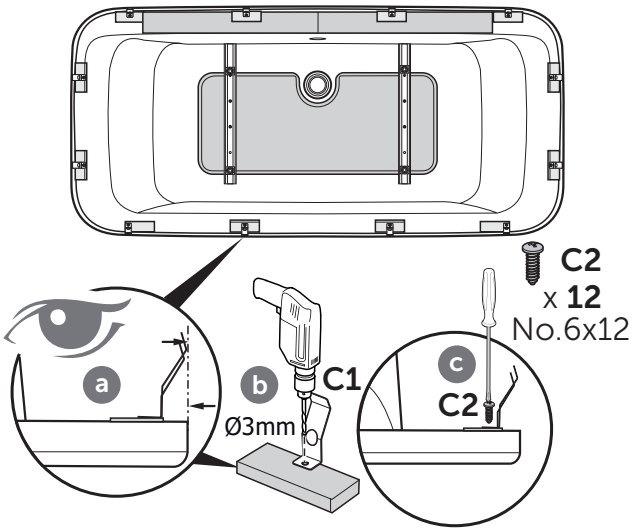

4

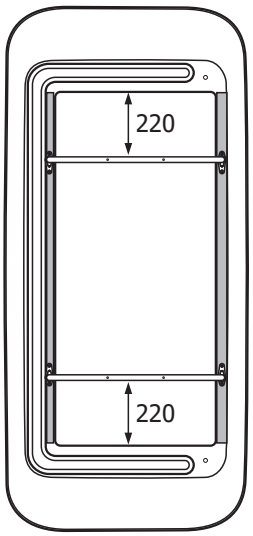
220
220

5

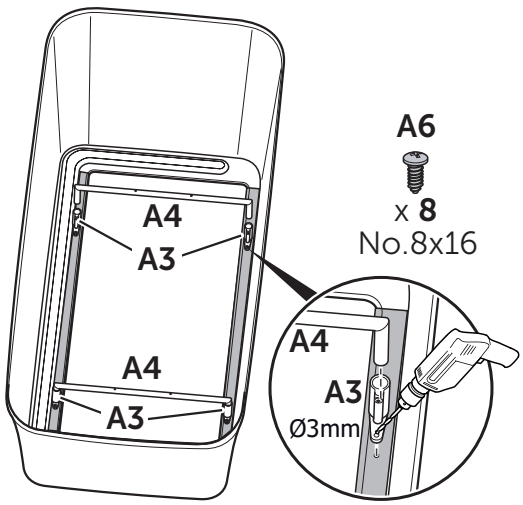
A4
A3
A4
A3
A6
x 8
No.8x16
A4
A3
Ø3mm

6

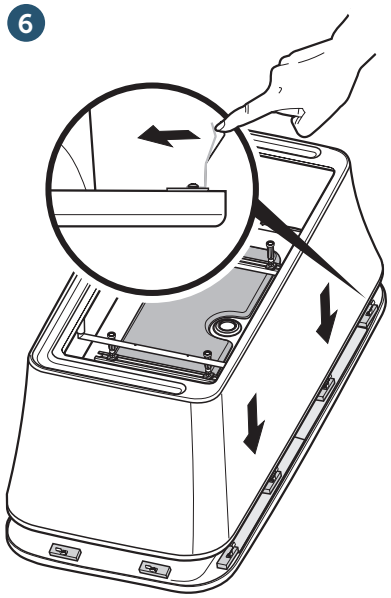

7

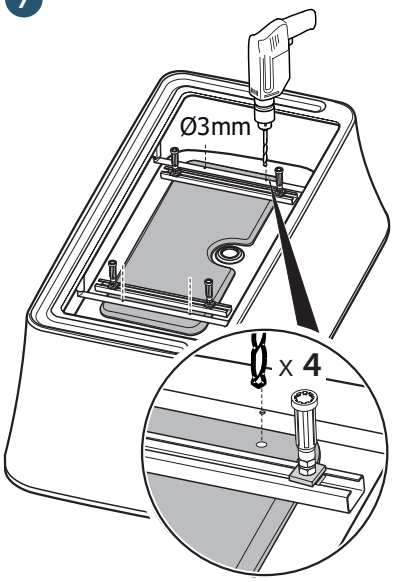
Ø3mm
x 4

8

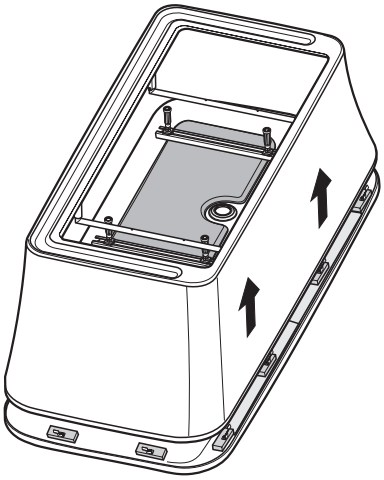

9

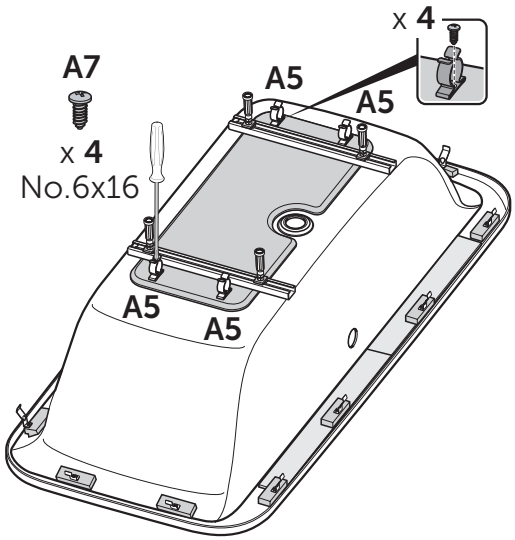
x 4
A7
x 4
No.6x16
A5
A5
A5
A5

10

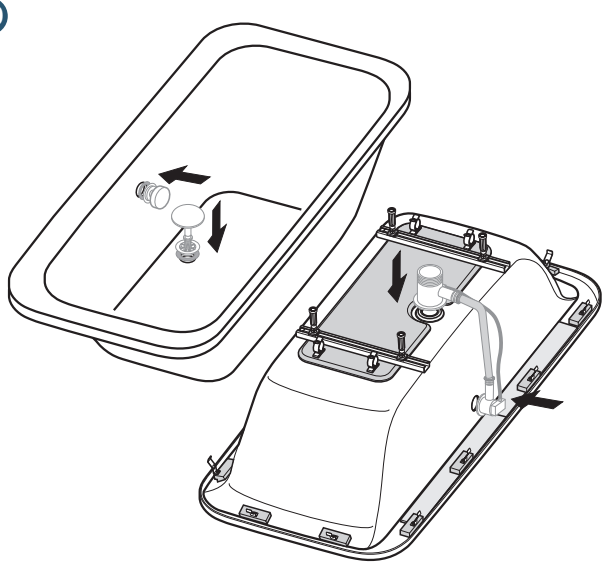

11

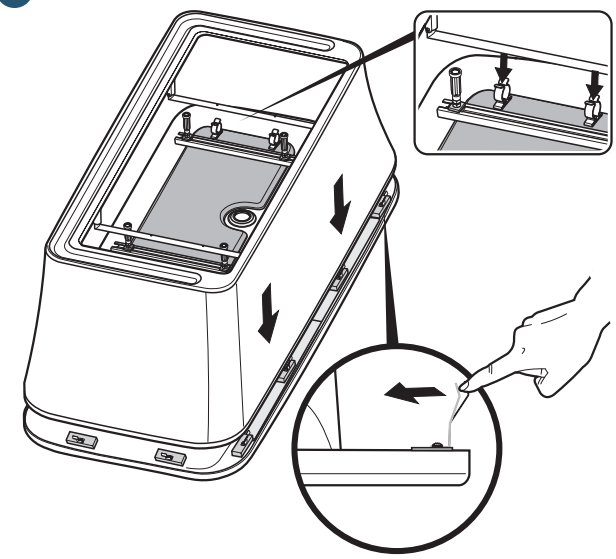

12

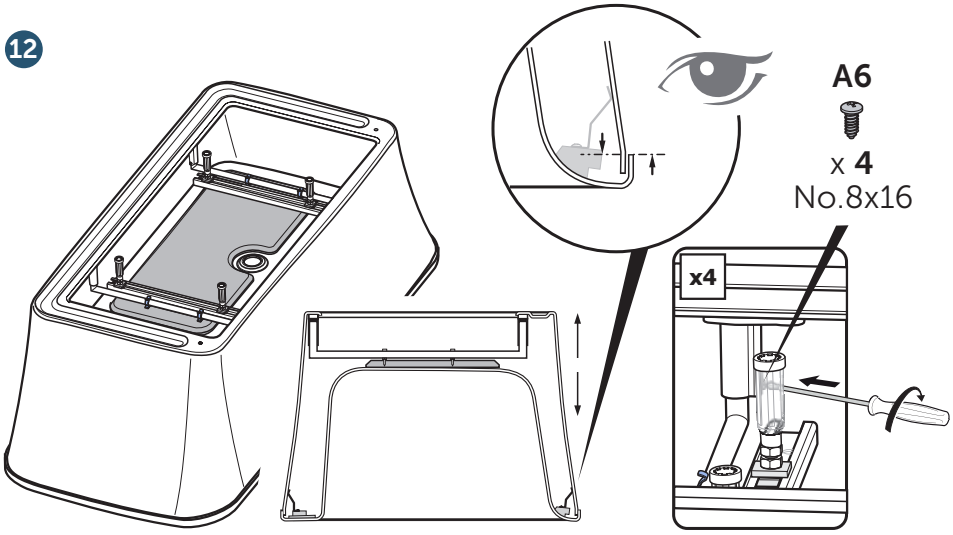

13

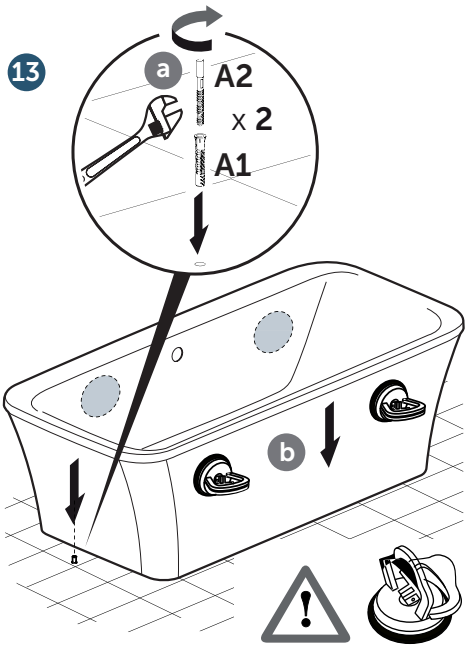

14

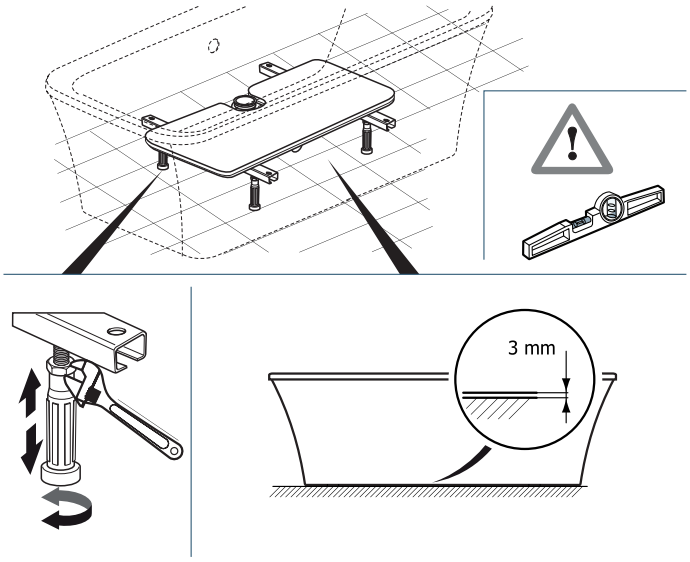

15

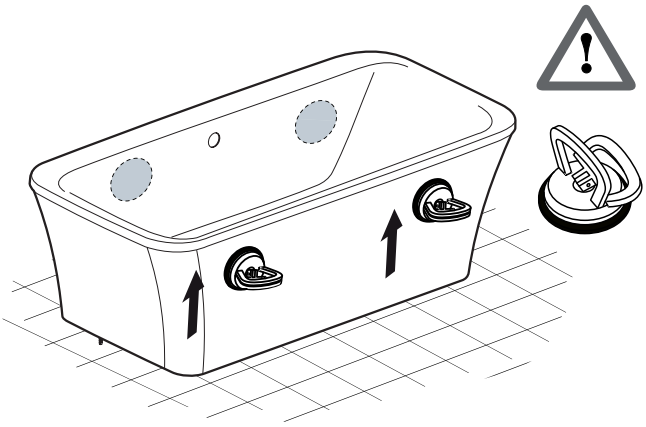

16

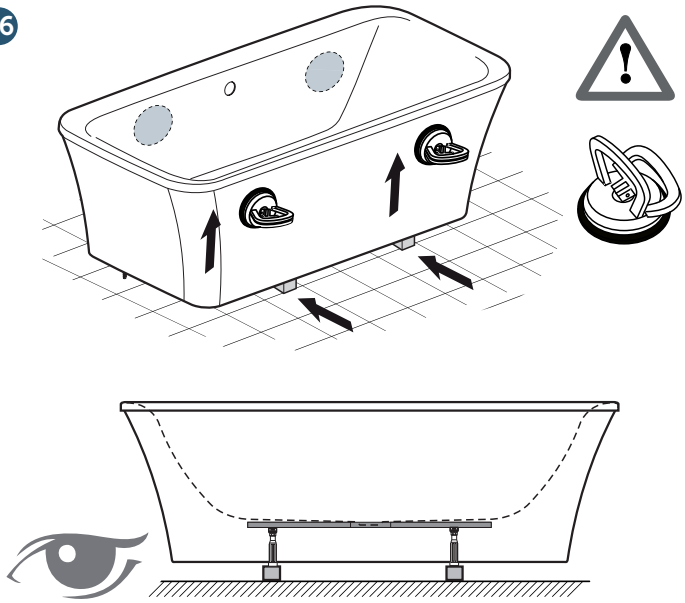

17

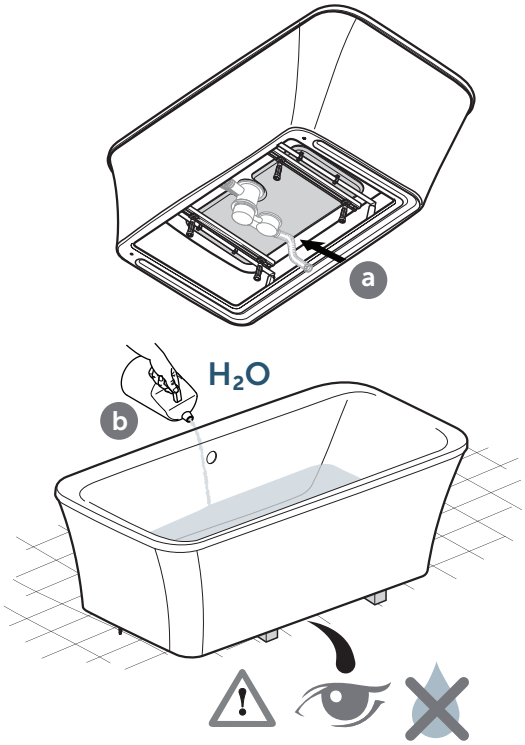

18

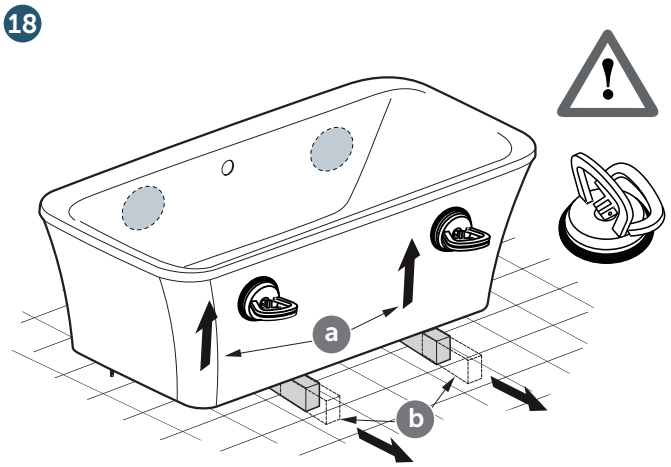

19

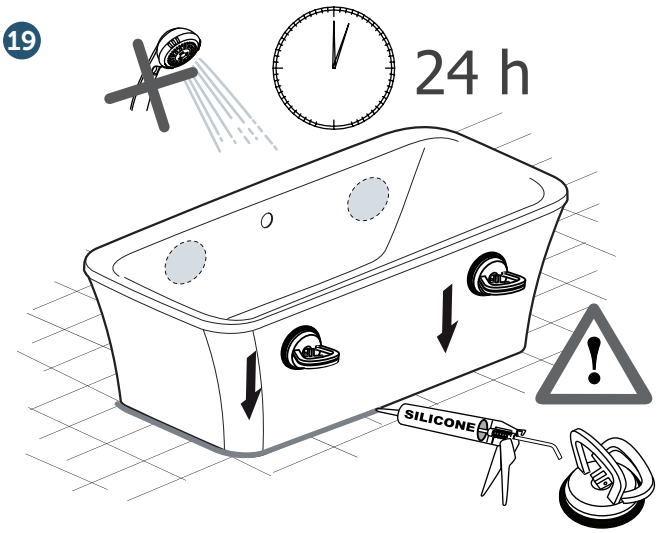

I Non saranno accettate, dopo l'installazione, contestazioni su difetti visibili. Il Produttore non dà garanzie per l'impiego errato o inadatto dei prodotti forniti e pertanto nessuna responsabilità potrà essere attribuita a titolo e nessun indennizzo potrà essere richiesto.

GB No complaints for visual defects will be accepted after installation. The manufacturer does not provide any guarantee for improper or unsuitable use of the products supplied and therefore cannot be held responsible for any reason or for any damages.

F Aucune réclamation sur d'éventuels défauts apparents ne pourra être acceptée après l'installation. La garantie déchoit en cas d'usage erroné ou inapproprié des produits; par conséquent, le Fabricant décline toute responsabilité et aucune indemnité ne pourra être réclamée.

D Achten Sie vor dem Einbau darauf, dass dieses hochwertige Acrylprodukt keine Beschädigungen hat. Entfernen Sie die Transportschutzfolie und überprüfen Sie die gesamte Oberfläche inklusive dem Wannenrand. Dies muss vor der endgültigen Montage geschehen. Beachten sie die beigefügte Einbauanleitung. Austauschkosten werden nicht übernommen.

E Tras la instalación no se aceptarán reclamaciones por defectos visibles. El Fabricante no da garantías en caso de uso incorrecto o inadecuado de los productos suministrados, por lo que no se le podrá atribuir responsabilidad alguna al respecto in solicitar indemnizaciones.

NL Na de installatie worden reclamaties over zichtbare defecten niet geaccepteerd. De fabricant geeft geen garantie bij een verkeerd of ongeschikt gebruik van de geleverde producten. Hij wijst elke vorm van aansprakelijkheid en vragen voor schadevergoeding hiervoor af.

GR Δεν θα γίνουν δεκτές, μετά την εγκατάσταση, διαμαρτυρίες σχετικά με εμφανή ελαττώματα. Ο Κ ατασκευαστής δεν εγγυάται για την εσφαλμένη ή ανάρμοστη χρήση των προμηθευόμενων.

RU После установки не принимаются претензии в отношении визуальных дефектов. Производитель не предоставляет гарантий в случае ошибочного или несоответствующего использования продукции, поэтому в данном случае он не несет ответственность и не отвечает за возмещение ущерба.

CZ Vzhledové a viditelné vady musí být reklamovány před instalací výrobku. Výrobce nenese odpovědnost za škody způsobené chybným nebo nevhodným použitím výrobku, na které se záruka nevztahuje. V takovém případě nárok uplatnění záruky zaniká.

SK Vzhľadové a viditeľné kazy musia byť reklamované pred inštaláciou výrobku. Výrobca nenesie zodpovednosť za škody spôsobené chybným alebo nevhodným použitím výrobku, na ktoré sa záruka nevzťahuje. V takom prípade nárok na uplatnenie záruky zaniká

PL Produkt przed instalacją należy dokładnie obejrzeć, łatwo zauważalne wady wizualne zgłoszone po montażu nie są podstawa do zgłoszenia reklamacji. Gwarancją nie są objęte uszkodzenia powstałe w wyniku użycia produktu w sposób niewłaściwy lub niezgodnego z przeznaczeniem; producent nie ponosi odpowiedzialności za powstałe z tego powodu zdarzenia.

SL Reklamacije vidnih napak po opravljeni inštalaciji ne bodo upoštevane. Proizvajalec ne daje garancije za okvare, nastale zaradi nepravilne ali neustrezne uporabe dobavljenih izdelkov in v tem primeru nima nobene odgovornosti, niti ni dolžan povrniti nastale škode.

HR Nakon instaliranja neće biti prihvaćene reklamacije vezane uz vidljiva oštećenja. Proizvođač ne daje jamstvo kod pogrešne ili nepravilne upotrebe isporučenih proizvoda te se istom neće iz te osnove moći pripisati bilo kakva odgovornost, a niti od njega zahtijevati naknada štete.

BG След инсталация, оплаквания за външният вид няма да бъда приемани. Производителят не предоставя никаква гаранция за неправилна или неподходяща употреба на доставените продукти и следователно не може да носи отговорност за нанесени щети.

Ideal Standard International NV
Corporate Village – Gent Building
Da Vincilaan 2
B1935 – Zaventem
Belgium

BE	+32 (02) 325 66 33	HU	+36 30 6991 594	UA	+359 675 30 468
BG	+359 675 30362	IT	800 652 290	AL/XK/BA	+359 887 709 696
DE	+49 (0)228 521 580	ME	+971 4 804 2400	CZ/SK	+420 417 592 179
EG	+202 26969700	NL	+31 (077) 355 08 08	DK/NO/SE	+45 75 84 10 10
FR	+33 (0)1 49 38 28 00	PL	+48 71 7868 301/302	ES/PT	+34 93 561 80 00
GB	01482 496 318	RO	+40 21 3223 201/202	LV/LT/EE	+371 673 57 792
GR	+30 210 67 90 810	SI	00386 59 919040	RS/MK/ME	+381 11 713 80 58
HR	+38591 22 99 304	TR	+90 216 314 87 87	RU/MD	+7 495 669 23 11

Ideal Standard