Spare Parts / Ersatzteile / Pièces de recharge / Pezzi di Ricambio / Piezas de requesto / Parte de reposição / Reserveonderdelen / Reservdelar / Reservedeler / Varaosat / Vraosat / Varahlutir / Αντιαλλακτικά / Yedek Parçalar / Náhradní díly / Náhradné diely / Nadomestni deli / Резервни части / Запчасти / Części Zapasowe / Piese de schimb / Rendelhető alkatrészek / Запасні частини / Reservni delovi / Резервни делови / Резервни делови / Atsarginių dalių / Tellitavad varuosad / Rezervju daļu

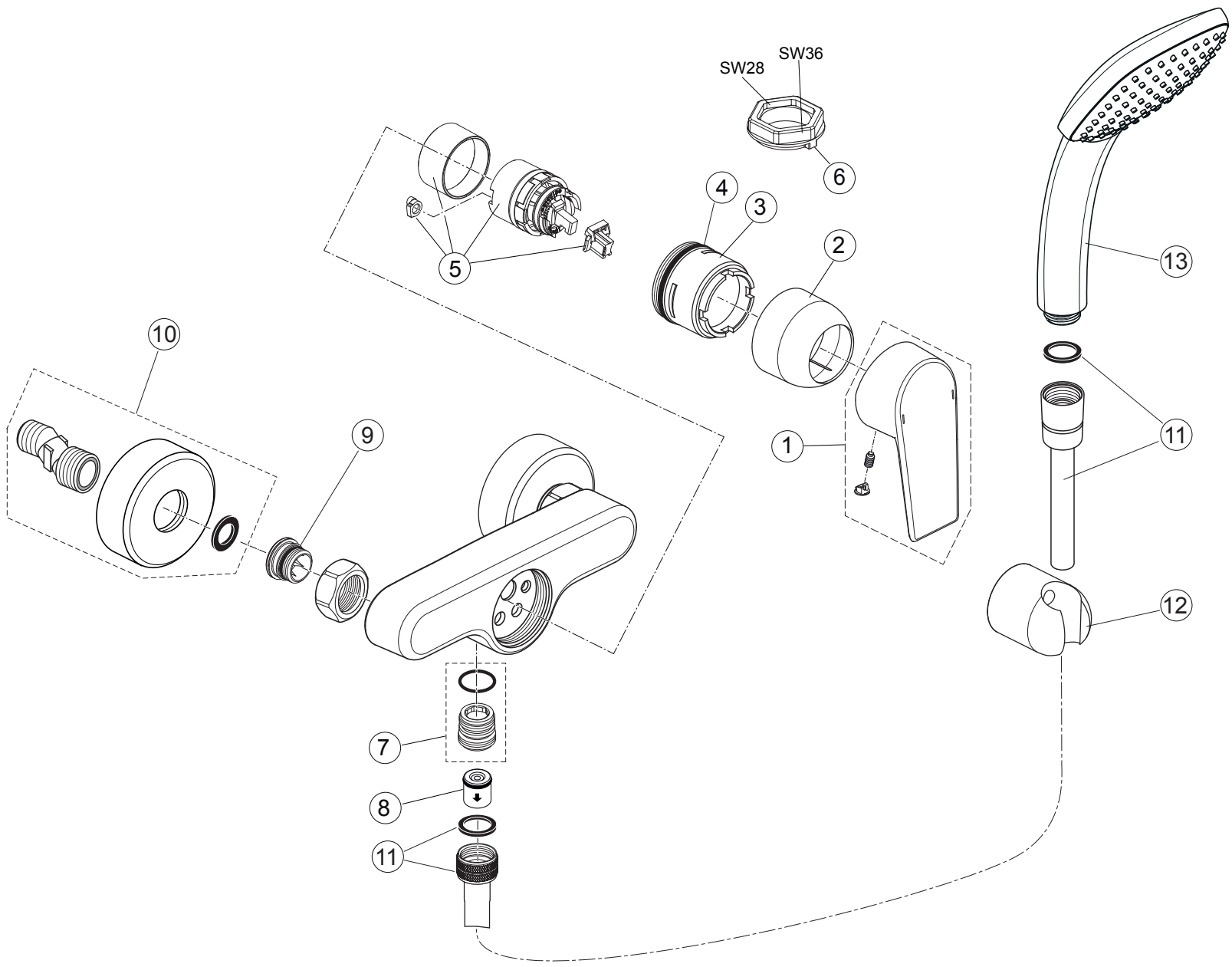

Pos.	Part No.
1	A 861 019 AA
2	B 960 779 AA
3	B 960 780 NU
4	A 961 863 NU
5	A 861 156 NU
6	B 960 650 NU
7	A 963 651 NU
8	A 962 594 NU
9	A 961 182 NU
10	A 961 073 AA
11	F 960 697 AA
12	B 960 096 AA
13	B 0002 AA

Ideal Standard

Tesi

A 6581 .. A 6582 ..

1120 / A 868 866

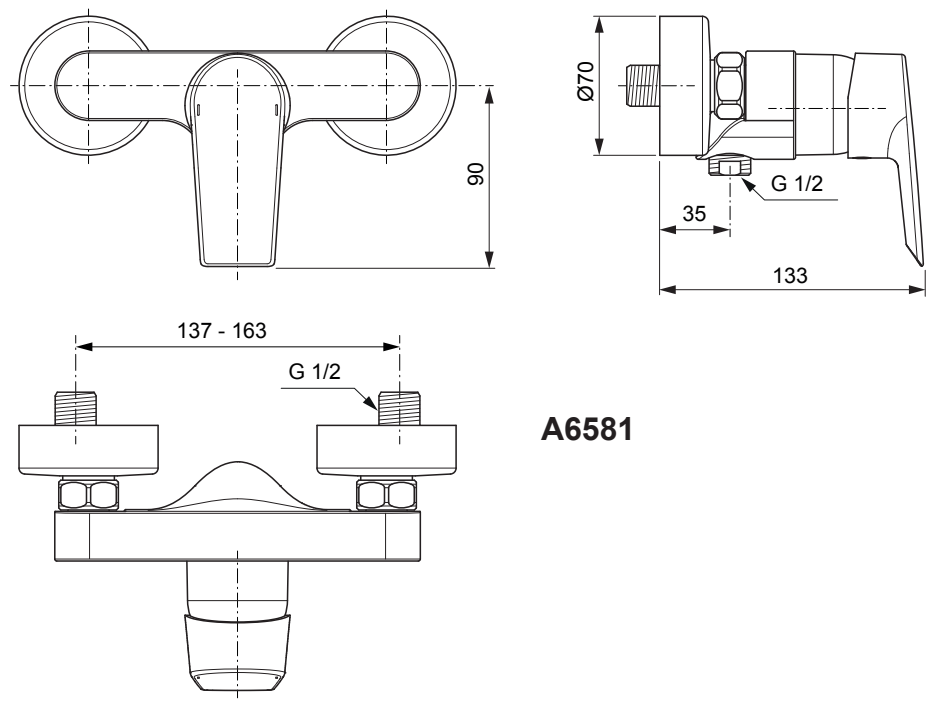

A6581

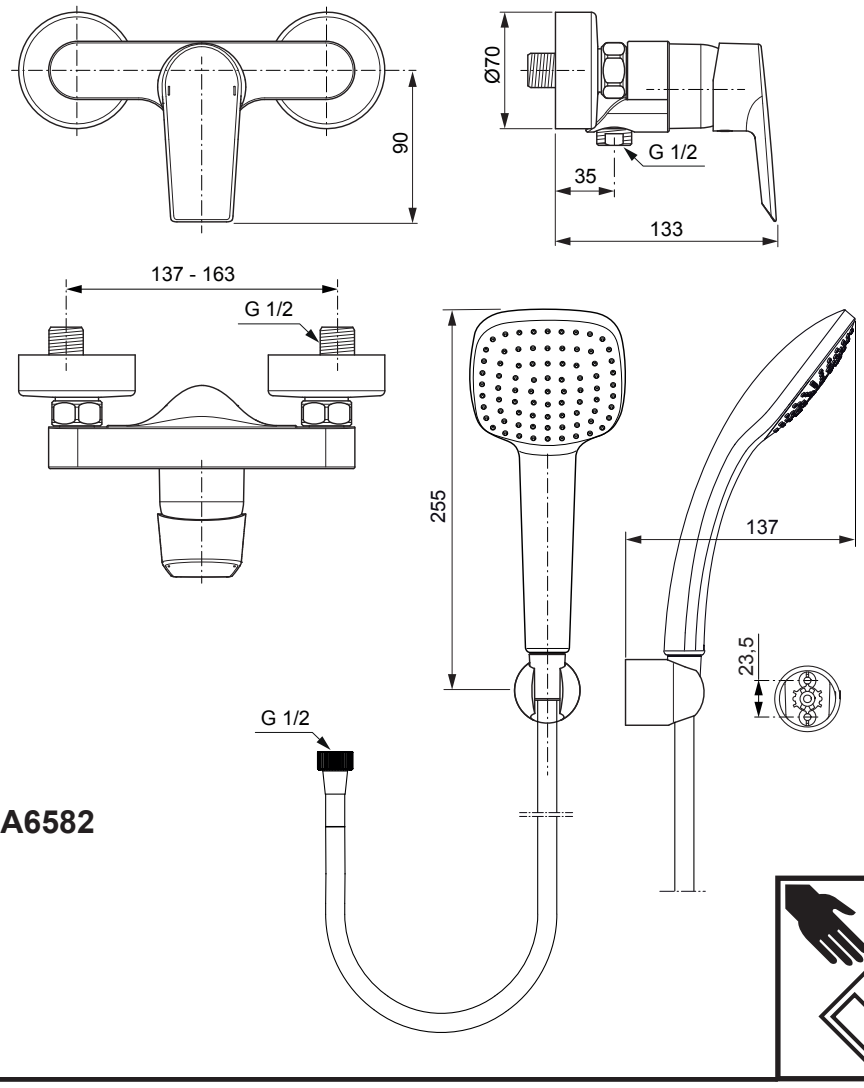

A6582

Ideal Standard International NV
Corporate Village - Gent Building
Da Vincilaan 2
1935 Zaventem
Belgium

www.idealstandardinternational.com

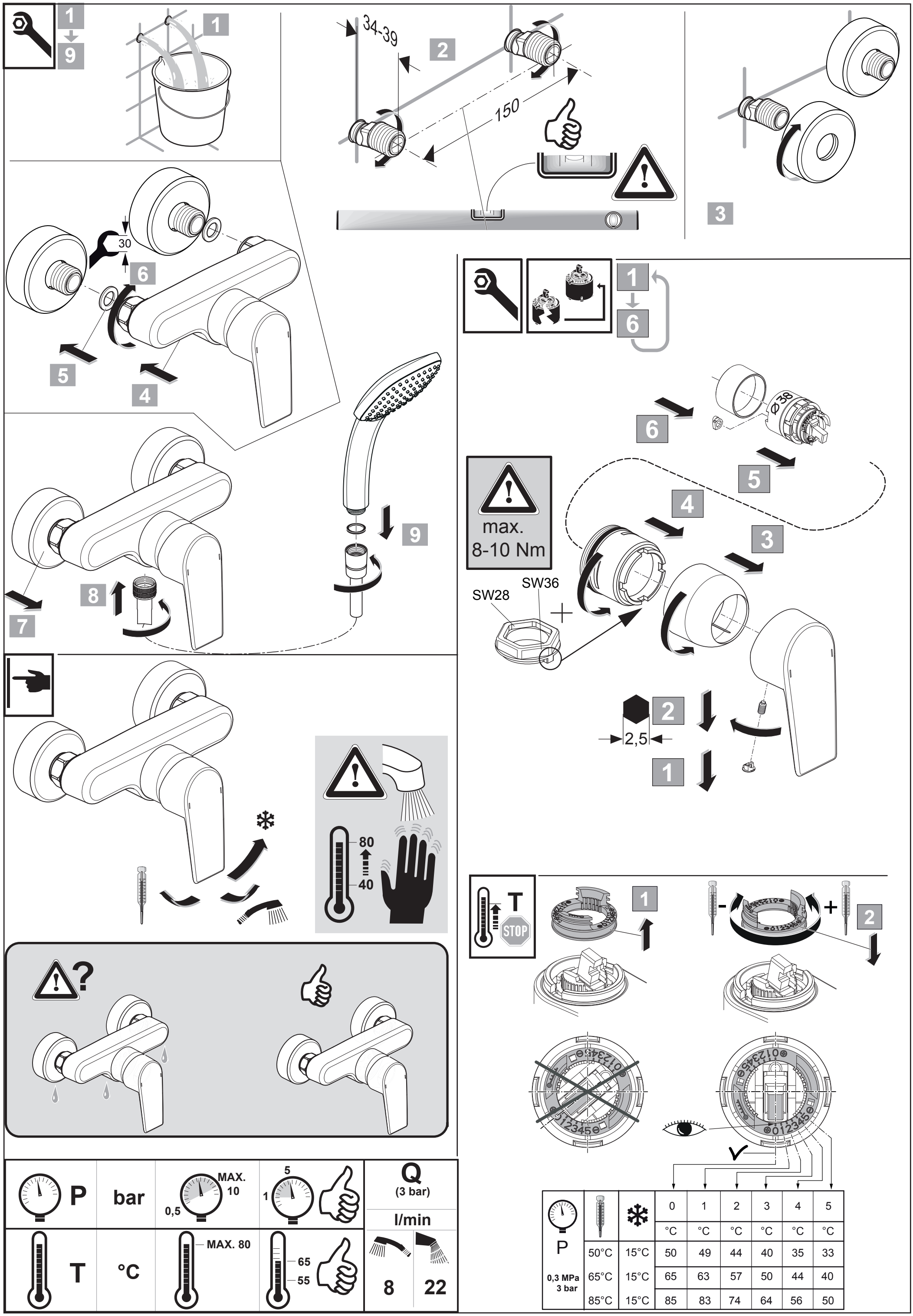

P		0	1	2	3	4	5
		°C	°C	°C	°C	°C	°C
0,3 MPa 3 bar	50°C	15°C	50	49	44	40	35	33
	65°C	15°C	65	63	57	50	44	40
	85°C	15°C	85	83	74	64	56	50